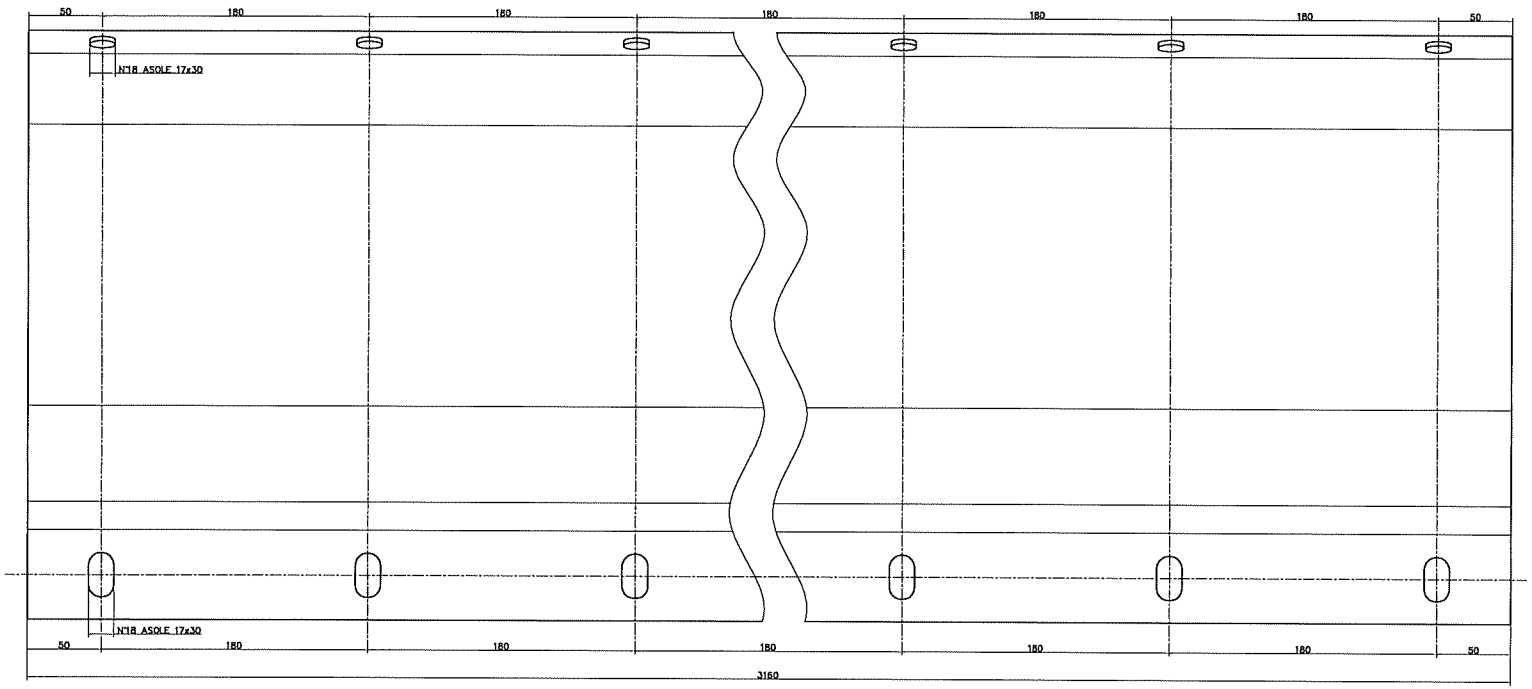

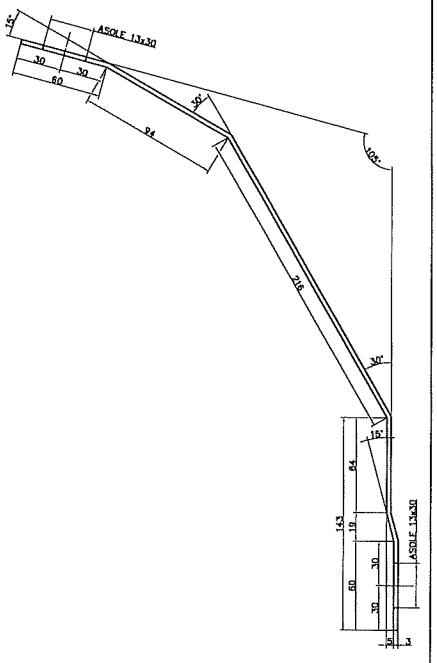

DISEGNATORE: LAMIERA USURA TELAIO	Fx 360	SPESSORE=3
SCALA: SUPER ALCE 6400		61.00.70
FALC FAENZA ITALIA		SCALA 1:1 / DATA 13/03/92